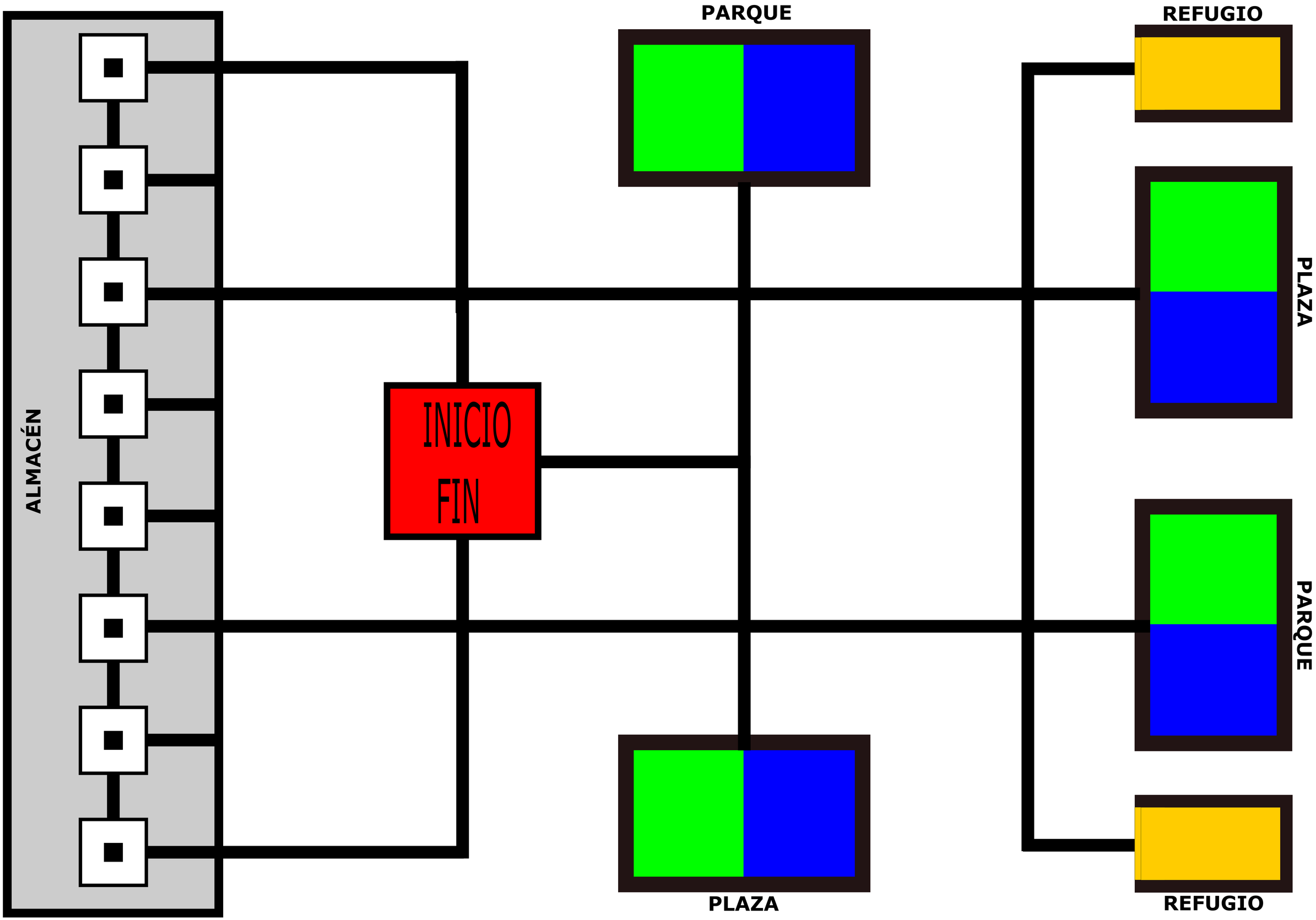
PARQUE
REFUGIO
PLAZA
ALMACÉN
INICIO
FIN
PARQUE
PLAZA
REFUGIO